# Eksempel , Ventilasjonsanlegg
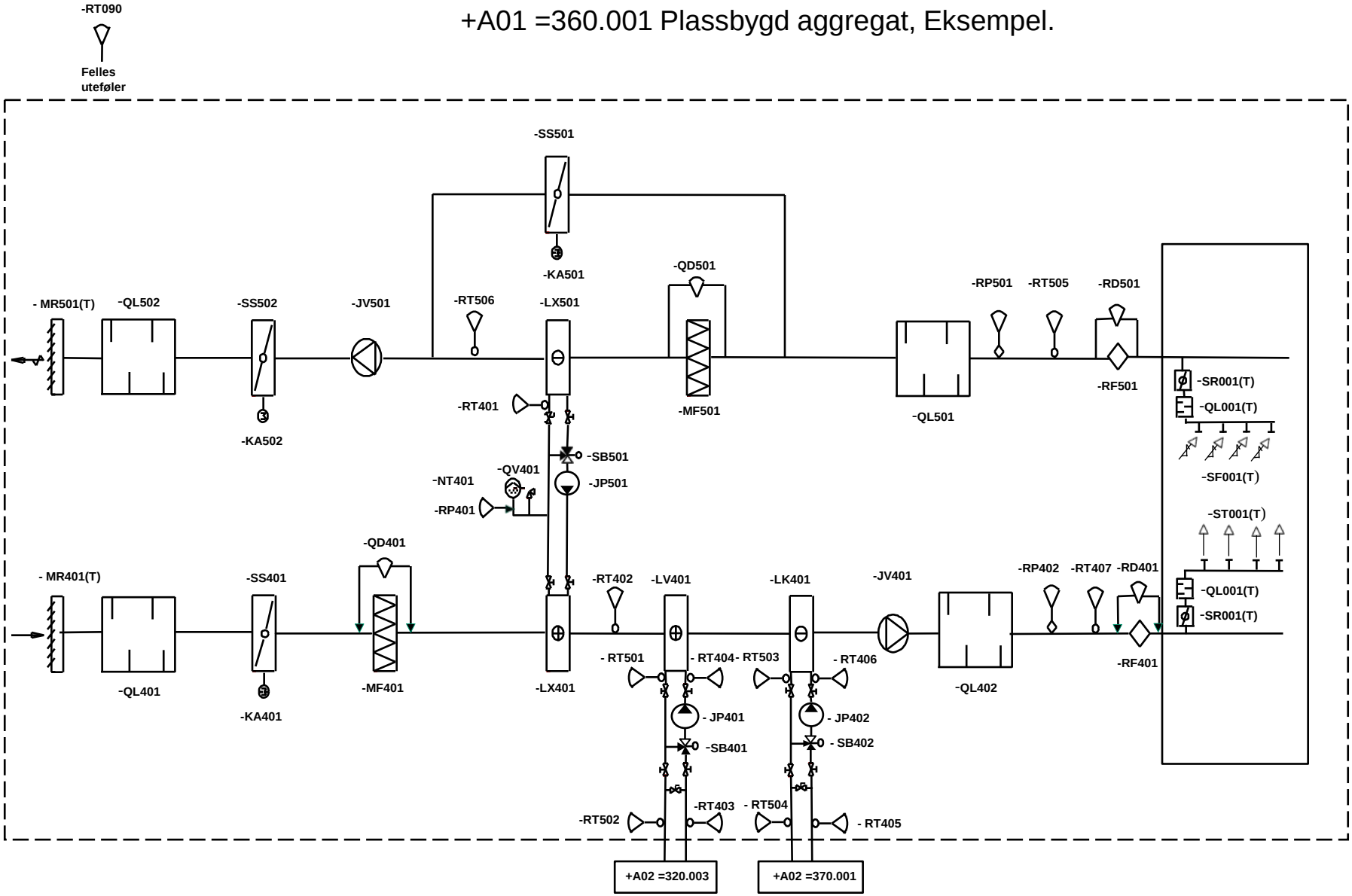
## +A01 =360.001 Plassbygd aggregat, Eksempel.